Por favor, lea las instrucciones.

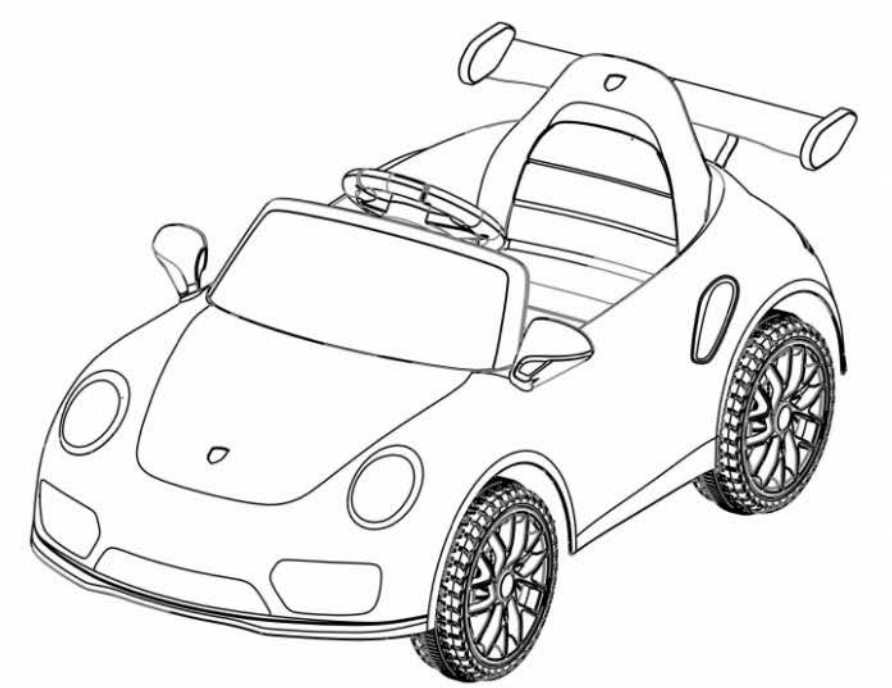

Los estilos y los colores pueden variar.

- ◎Edad adecuada: de 3 a 8 años
- ◎Peso máximo para el usuario: 30 kg
- ◎Se requiere el ensamblaje para adultos.

Manual de instrucciones



Cargue el dispositivo durante 4-6 horas antes del primer uso. Después de la carga inicial, siga el tiempo de carga recomendado.



SEGURIDAD

Conserve la hoja de instrucciones y el embalaje, ya quecontienen información importante.

NOTA: Para un rendimiento óptimo, utilice este vehículo únicamente en superficies planas y duras.

RANGO DE EDAD: De 3 a 8 años

CAPACIDAD DE PESO: 30 kg es el peso máximo para 1 ocupante (en total)

Los siguientes riesgos de seguridad pueden provocar lesiones graves o la muerte:

- Este producto contiene piezas pequeñas. Mantenga a los niños alejados durante el montaje. Asegúrese de retirar todo el material de embalaje y las piezas ubicadas debajo del cuerpo del vehículo.
- Nunca abra la batería. Las baterías contienen plomo y compuestos de plomo (ácidos).
- Los miembros, el cabello y la ropa pueden quedar atrapados en las piezas móviles. Siempre use zapatos, mantenga los miembros alejados de dichas piezas y evite usar ropa holgada al operar este vehículo.
- Este vehículo no cuenta con frenos ni capacidad de frenado. No deixe a un niño sin supervisión durante su uso. No lo utilice en lugares donde sea necesario aplicar frenados, ya que ello podría provocar la pérdida del control y causar heridas graves o incluso la muerte.
- El uso de este vehículo cerca de calles, vehículos motorizados, escaleras, cuerpos de agua, superficies inclinadas, colinas, zonas húmedas, vapores inflamables, pasillos, durante la noche o en condiciones de oscuridad puede provocar un accidente inesperado.
- El uso de este vehículo en condiciones inseguras —como nieve, lluvia, suelo desechado, lodo, arena o grava— puede provocar un accidente inesperado, como una vuelca, y dañar el sistema eléctrico o la batería.
- No utilice este vehículo de manera insegura. Entre los ejemplos se incluyen, entre otros:

  - extraer el vehículo con otro vehículo o un dispositivo similar

  Permitir que más de dos niños viajen en bicicleta

  -Impulsar al usuario

  - Viajar a una velocidad insegura
- El cargador de la batería utilizado con el juguete eléctrico debe inspeccionarse perió dicamente en busca de daños en el cable de alimentación, el enchufe, el carcasa o otras partes; si se detectan daños, no debe utilizarse hasta que estos hayan sido reparados.

Advertencias de la batería

Los siguientes riesgos para la seguridad pueden provocar lesiones graves o la muerte:

- El uso de una batería o cargador distintos de los proporcionados puede provocar incendios o explosiones. Solo utilice la batería y el cargador incluidos.
- El uso de la batería recargable y del cargador con cualquier otro producto puede provocar sobrecalentamiento, incendio o explosión. Nunca utilice la batería recargable ni el cargador incluidos junto con otros productos.
- Durante el proceso de carga se generan gases explosivos. Cargue la batería en un lugar bien ventilado y evite hacerlo cerca de fuentes de calor o materiales inflamables.
- El contacto entre los terminales positivo y negativo puede provocar incendios o explosiones. Evite el contacto directo entre estos terminales. Al sostener la batería mediante sus cables o el cargador, se puede dañar la misma y podría producirse un incendio. Siempre utilice la carcasa o las manijas para manipularla.
- Los líquidos que se acumulen en la batería pueden provocar incendios o descargas elé ctricas. Mantenga siempre todos los líquidos alejados de la batería y asegúrese de que esta permanezca seca. El contacto o la exposición a fugas de la batería (ácido plomo) puede causar lesiones graves. En caso de contacto o exposición inmediata, llame al médico sin demora. Si el producto químico está en la piel o en los ojos, enjuágue con agua fría durante 15 minutos. Si ha sido ingerido, déle inmediatamente agua o
  Leche. No administre agua ni leche si el paciente está vomitando o presenta una disminución del nivel de conciencia. No induzca el vómito.
- Los soportes de la batería, los terminales y los accesorios relacionados contienen plomo y compuestos de plomo (ácidos).
- Intervenir o modificar el sistema de circuito eléctrico puede provocar un electrocudo, un incendio o una explosión, así como daños permanentes en el equipo. Los cables y componentes expuestos dentro del cargador pueden causar electrocusiones. Mantenga siempre el carcasa del cargador cerrada.

Advertencias para el usuario

Los siguientes riesgos para la seguridad pueden provocar lesiones graves o la muerte:

- Nunca deje a un niño sin supervisión.
- Siempre se sienta en el asiento al utilizar este vehículo.
- Mantenga las manos, el cabello y la ropa alejados de las partes móviles.
- Siempre use zapatos al utilizar este vehículo.
- Se permite un máximo de dos niños en el vehículo a la vez.
- Los niños menores de 3 años no pueden utilizar el vehículo.
- Solo conduzca en terreno plano.
- No se acerque a piscinas ni a otros cuerpos de agua, zonas con descensos bruscos, ni a pendientes muy pronunciadas.
- No conduzca el vehículo sobre terrenos arenosos, lodo, arena, grava fina o superficies húmedas.
- No conduzca el vehículo en las calles ni cerca de otros vehículos.

Especificaciones

Elemento	Especificación
Baterías	12V
Motocicleta	12V
Edad	De 3 a 8 años
Peso Máximo	30KG
Dimensión	104×57×48.5cm
Velocidad	1-3km/hr (12V)
Tiempo de juego	1–2 horas por carga; tiempo total de carga: 8–12 horas
Cargador	Salida de CC de 12 V

Se requiere un ID de usuario.

Destornillador
(trae tu propio)

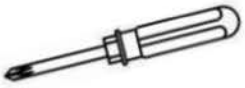



2 PERSON ASSEMBLY



APPROXIMATELY 45 MIN. ASSEMBLY

HARDWARE

1 ϕ10 EMPAQUETADOR



6 PCS

2 Pasador de aletas



4 PCS

3 Tornillo M4 x 12 mm



10 PCS

REGIONES

A RUEDAS DE COCHE



4 PCS

B PARABRISAS



1 PC

C Tapacubos

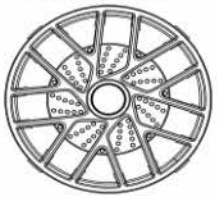

4PCS

D ESPEJO (izq./der.)

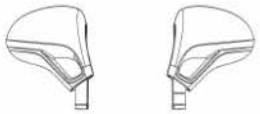

1 SET

E ASIENTO



1 PC

F VOLANTE



1 PC

G CONTRAPUNTO



1 PC

H MANDO A DISTANCIA



1 PC

I CARGADOR



1 PC

J FLORES DE CIRUELO

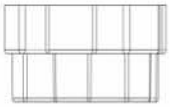

2 PCS

K SOPORTE(izq./der.)

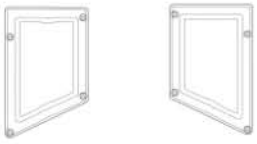

1 SET

L CAJA DE CAMBIOS

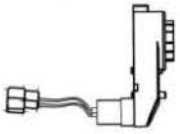

2 PCS

Montaje del producto

M

El capuchón



1 PC

Como se muestra en la figura, instale los soportes izquierdo y derecho en los orificios correspondientes del cuerpo.

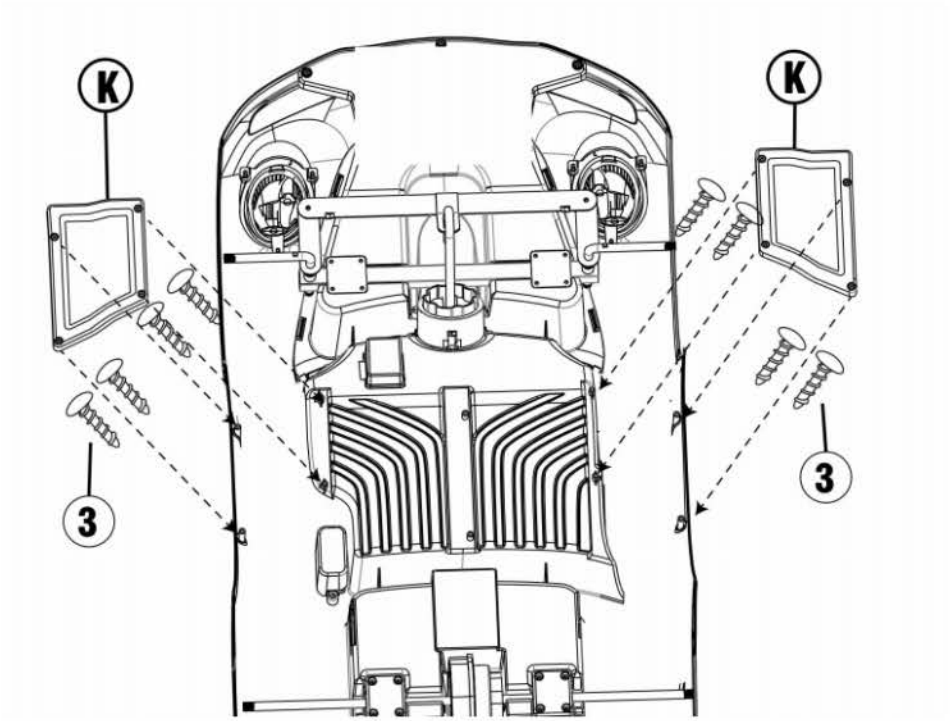

Montaje del producto

Coloque la lavadora, la rueda y la lavadora una tras otra en el extremo delantero. A continuación, fíjelo con un pasador de separación y, finalmente, sujete la rueda con una tapa de rueda.

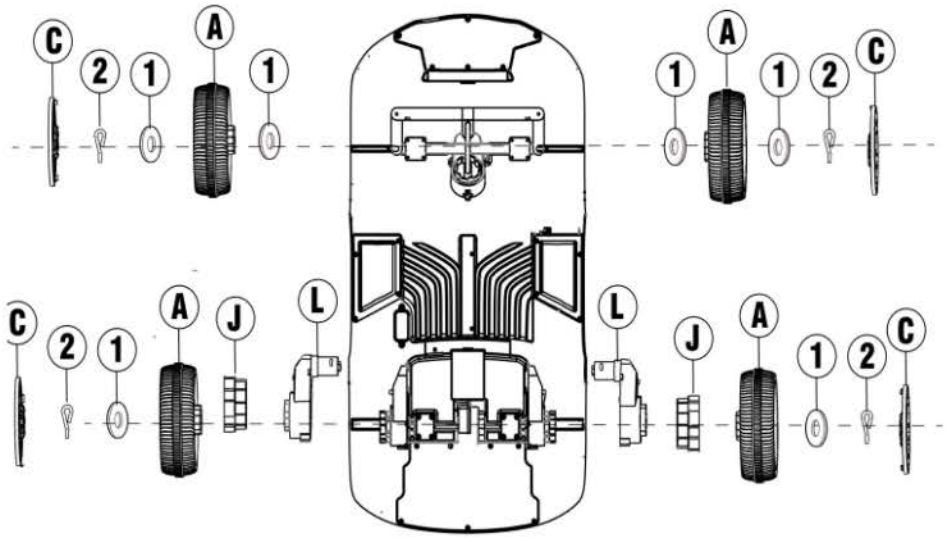

Coloque el motor, la tapa del motor, la rueda, la junta, el pasador dividido y el cubo de rueda en el eje trasero según lo indicado.

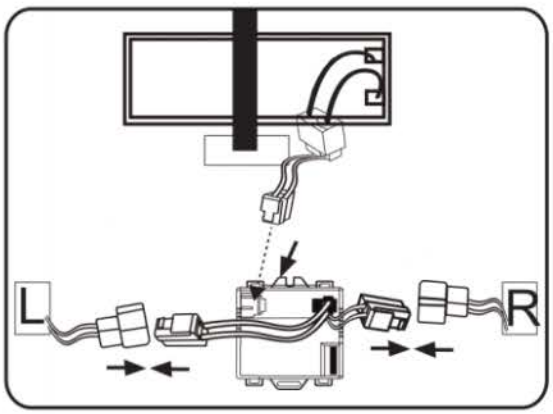

Coloca el vehículo boca arriba.

1. Localice la batería y conecte-la a la toma de corriente del receptor.
2. Conecte completamente el extremo del motor.

Montaje del producto

Ⓕ Instalar volante

- Retire la tuerca y el perno del volante.
- Conecte los cables que salen de la columna de dirección con los cables si tuados en el volante.
- Coloque el volante sobre el sistema de dirección y fíelo con una tuerca y u n perno.

Ⓖ Instalar el alerón trasero

- Instale el bastidor de sujeción en el cuerpo.

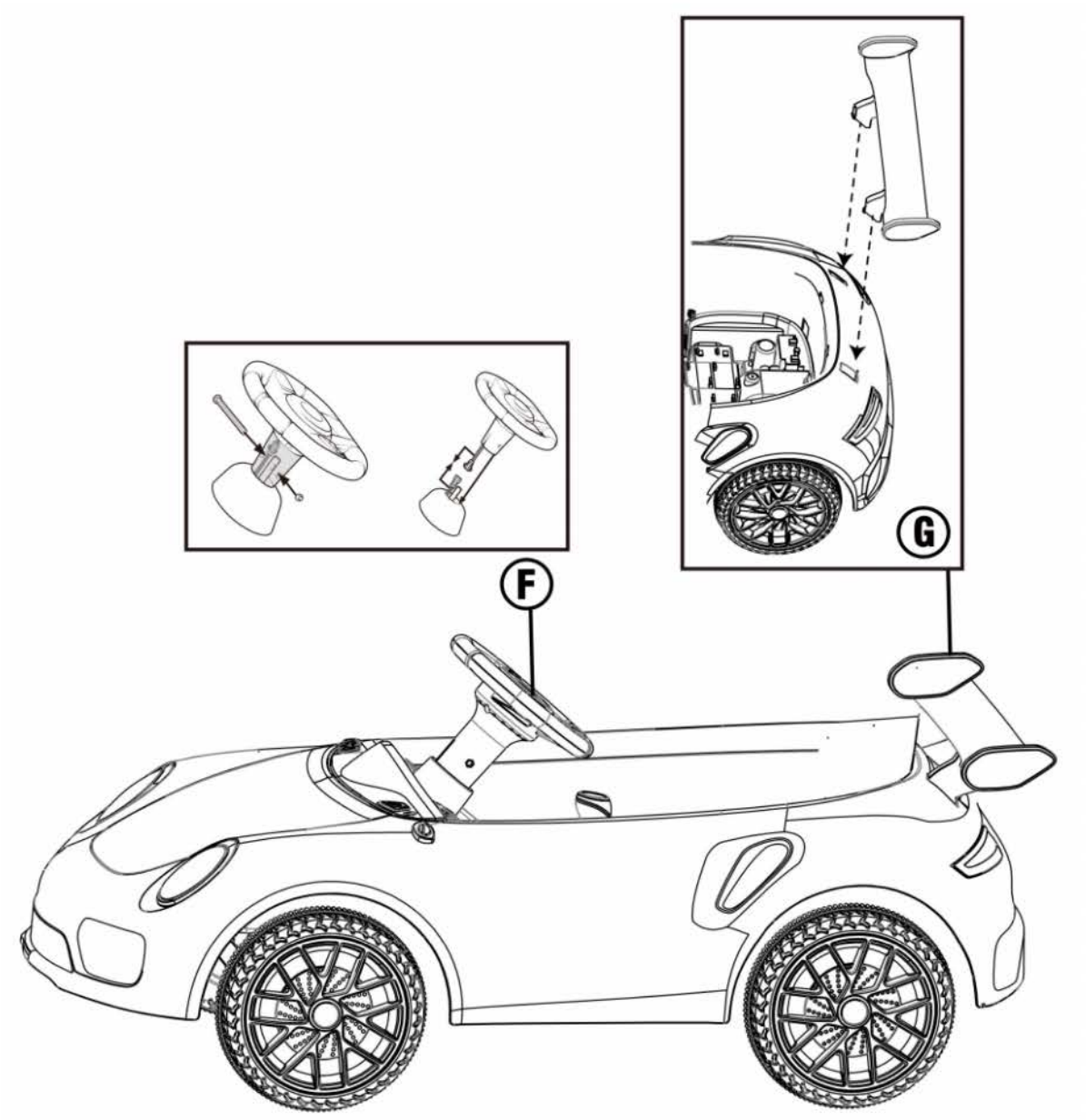

Montaje del producto

Ⓑ Parabrisas Capófijos

- Insere el parabrisas y la capucha en las partes correspondientes del cuerpo.

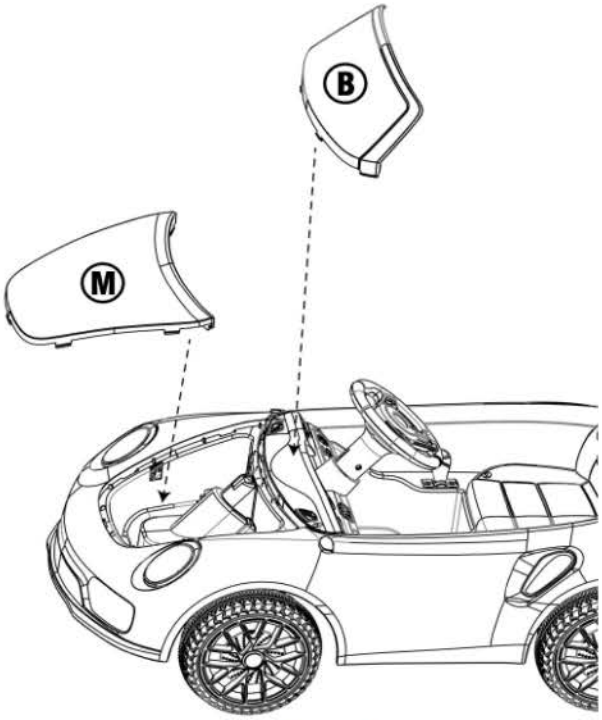

Ⓓ Espejo retrovisor (izquierdo/derecho).

- Instale el espejo (consejos: distinga entre lado izquierdo y derecho) en el coche. Utilice el mismo método para instalarlo en el otro lado.

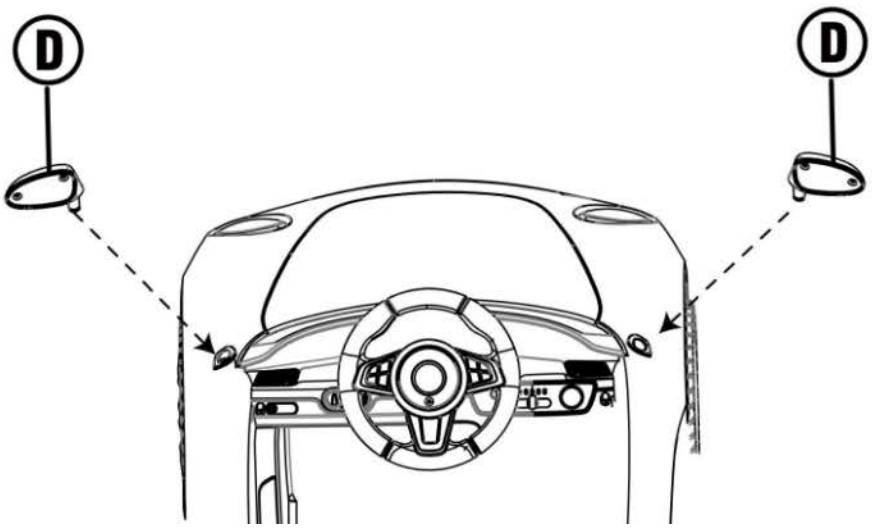

Montaje del producto

Ⓔ Arregle el asiento.

- Coloque el cierre del asiento en la ranura del vehículo.
- Fije los tornillos.

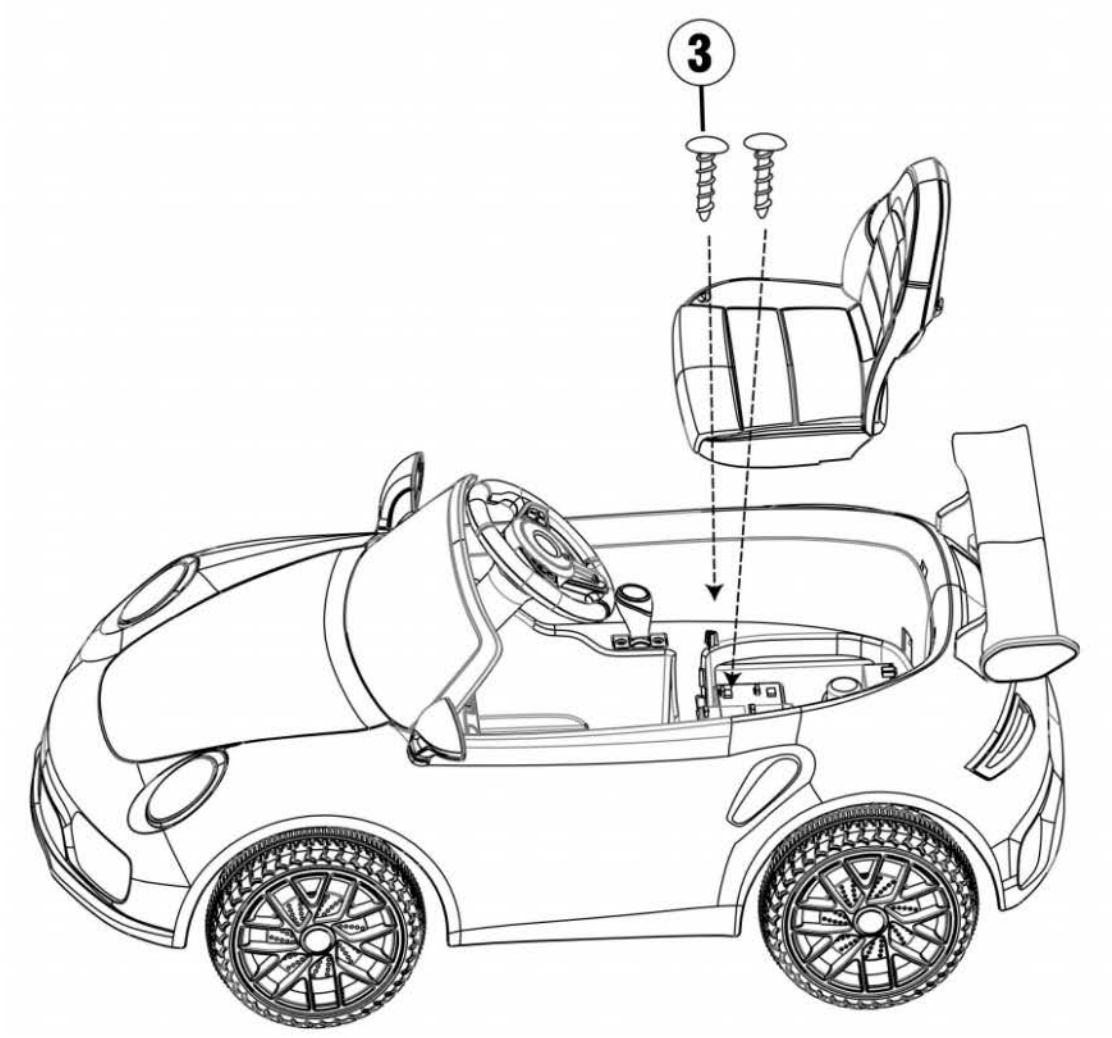

Gráfico del panel de control

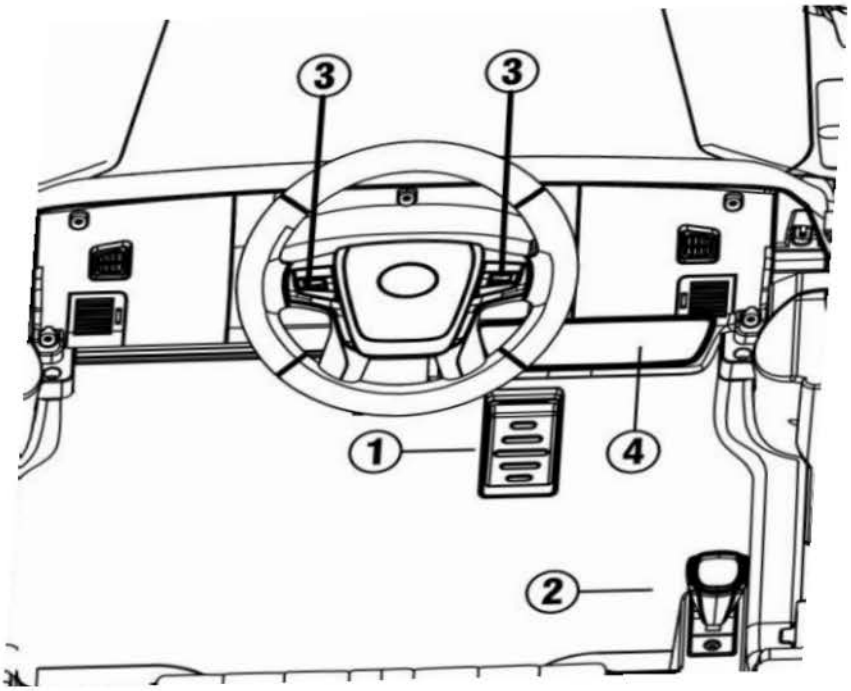

1. Pedal: Al pisar el botón, el coche se mueve; al soltarlo, el coche se detiene lentamente.
2. Cambio de marcha: Modifica la dirección del vehículo, de adelante a atrás o viceversa.
3. Botón de trompeta: presione para sonar la trompeta.
4. Placa de control:

Gráfico del panel de control

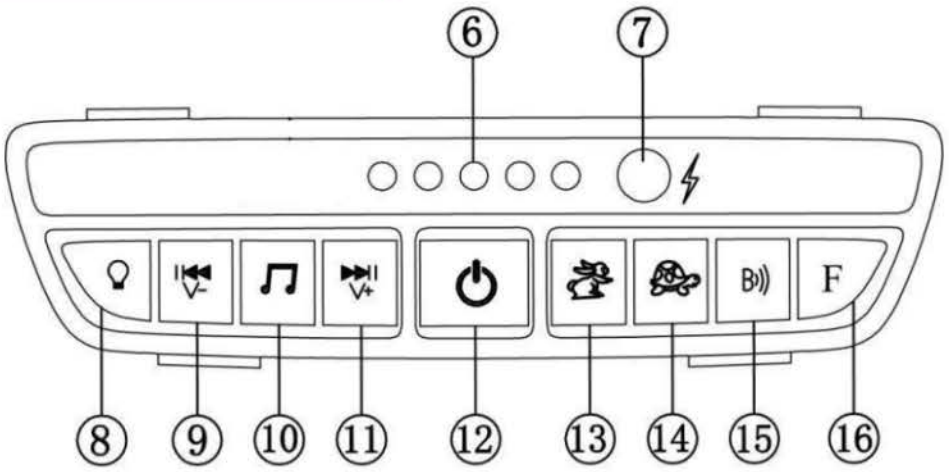

6. Mostrador de energía: permite ver claramente el nivel de carga de la batería y ayudar a determinar si es necesario cargarla.
7. Socket: carga;
8. Botón de luz: presénelo para encender o apagar la luz.
9. Última canción/volumen: presione para pasar a la última canción; mantenga pulsado para reducir el volumen.
10. Botón de música: presénelo para reproducir música; manténgalo pulsado durante 3 segundos para pausar la reproducción.
11. Canción/salida de sonido siguiente+: pulse para pasar a la siguiente canción; mantenga pulsado para aumentar el volumen.
12. Botón de alimentación: permite encender o apagar el vehículo.
13. Botón de alta velocidad: presione para cambiar el vehículo a modo de movimiento de alta velocidad.
14. Botón de baja velocidad: presione para cambiar el vehículo a modo de baja velocidad.
15. Tecnología inalámbrica: Una vez conectado el teléfono móvil al dispositivo inalá mbrico, el coche puede reproducir música desde dicho teléfono.
16. FM: Radio FM;

Diagrama de control remoto

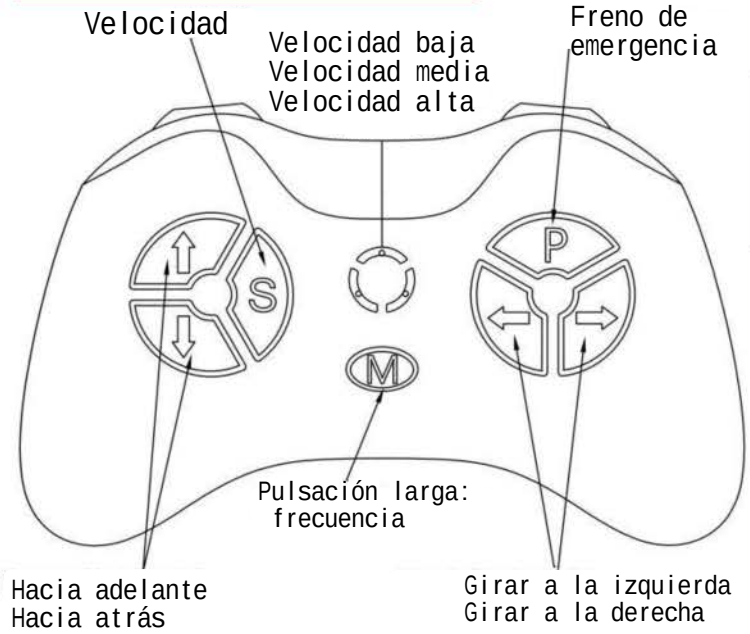

Advertencia

Únicamente para adultos

Primero, el control remoto: cuando el control remoto está encendido, el pedal de pie no funciona.

Manual de Operación:

Retire el mando a distancia; abra el compartimento de baterías situado en la parte posterior del mando a distancia y coloque dos baterías alcalinas AAA LRO3. Tenga en cuenta la polaridad de las baterías. Cuando se enciendan la luz de alineación y la luz del indicador de velocidad, significa que la batería instalada es correcta. Este producto no incluye baterías secas.

<Button Description >

(1) Haga presión larga sobre la tecla de frecuencia (M) durante 2–4 segundos; la luz LED de baja velocidad comenzará a parpadear. Encienda la batería del veh ículo; la luz LED de baja velocidad seguirá parpadeando durante un tiempo prolongado, lo que indica que la vinculación de frecuencia se ha realizado con é xito. Si la vinculación de frecuencia no se completó (la luz LED de baja velocidad sigue parpadeando), retire la batería y repita los pasos.

P: Presione para frenar.

S: Velocidad: presione para cambiar la velocidad (baja, media y alta).

△Avanzar ▽ Retroceder.

◁ Gire a la izquierda ▷ gire a la derecha

2) Botón de freno: Presionelo para detener el movimiento; presionelo nuevamente para moverse.

3) Tecla de selección de velocidad y indicador de velocidad: se utiliza para seleccionar la velocidad del vehículo. Presione la tecla una vez para cambiar la velocidad en una sola ocasión. Se alternan tres velocidades de forma cíclica; la secuencia de cambio es: baja − media − alta. El indicador de velocidad está dispuesto del superior al inferior en el mando a distancia: luz de alta velocidad, luz de velocidad media y luz de baja velocidad; al cambiar a una velocidad determinada, se enciende la luz correspondiente. Nota: El nivel de velocidad cambia únicamente durante la marcha hacia adelante.

4) Teclas de avanzar y retroceder: se utilizan para controlar el movimiento hacia adelante y hacia atrás. Cuando se presiona una de estas teclas, la velocidad de movimiento aumentará gradualmente hasta alcanzar el nivel de velocidad establecido; de este modo, los niños no experimentarán un impacto repentino.

5) Botón de giro izquierdo/derecho: utilizado para controlar la dirección izquierda y derecha.

Nota: Si no se realiza ninguna operación tras 10 segundos, la luz de indicación se apagará y el dispositivo pasará al modo de ahorro de energía.

Instrucciones de carga

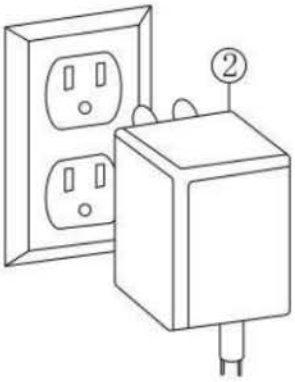

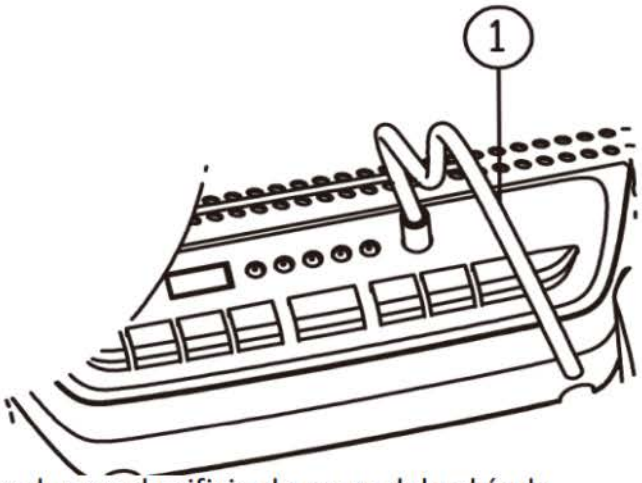

1. Introduzca el conector del cargador en el orificio de carga del vehículo.
2. Conecte el cargador a una fuente de alimentación CA estable y adecuada, como se muestra en la imagen.

- Carga la batería entre 15 y 18 horas antes del primer uso.
- En promedio, será necesario cargar la batería entre 8 y 12 horas. No cargue la batería durante más de 20 horas. Si no se carga según las instrucciones, puede producirse un daño permanente en la batería y la garantía quedará invalidada.
- Puede producirse daño en la batería si se deja que se descharge completamente. No permita que la batería se descharge por completo.
- Compruebe la batería y el cargador (cable de alimentación y conector) en busca de desgaste o daños antes de cargar. No cargue la batería si presenta daños.
- Solo un adulto que haya leído y comprendido las advertencias de seguridad debe manipular, cargar y recargar la batería.

Cuidado de su vehículo

- Aparque el vehículo en un lugar interior o cubrialo con una tela para protegerlo del clima húmedo.
- No deje el vehículo expuesto al sol durante períodos prolongados, ya que podría producirse desvanecimiento. Guardélo en una zona sombreada o cubrándolo con una tela de plástico.
- No lave el vehículo con una manguera.
- No lave el vehículo con jabón.
- Carga la batería al menos una vez al mes para prolongar su vida útil.

Solución de problemas

PROBLEMA	Razón	Solución
El vehículo no se mueve.	Batería baja	Carga completamente la batería.
	Protección eléctrica	Detenga el uso durante varios minutos y reinicie.
	El interruptor no se encuentra en la posición correcta.	Presione completamente los interruptores.
	Los conectores de la batería están desconectados.	Conectores para baterías de enchufe
La batería no se recarga.	Los conectores de la batería están desconectados.	Conectores para baterías de enchufe
	La carga no está conectada a una tomadora o enchufe.	Conecte completamente el cargador.
La batería no dura mucho.	La batería no está completamente cargada.	Carga completamente la batería.
La batería está caliente y emite un leve ruido durante la carga.	Normal	Normal
Velocidad baja	Batería baja	Carga completamente la batería.
	Vehículo sobrecargado	Reduzca el peso del vehículo.
	Carretera irregular o inclinada	Conduce por una carretera plana.
Los vehículos se sacuden al conducir.	Conexión débil con el motor	Asegúrese de que el motor esté conectado correctamente a la batería.
Dificultad para cambiar entre marcha y marcha atrás	Intentar desplazarse mientras el vehículo está en movimiento	Solo se desplaza cuando el vehículo está parado.
El interruptor de avance y retroceso se ha invertido.	Las cajas de cambios se instalan incorrectamente.	Asegúrese de que la caja de cambios izquierda esté en el lado izquierdo y la caja de cambios derecha en el derecho.

Advertencias sobre las baterías

La batería del vehículo no es reemplazable.

- No mezcle baterías antiguas con nuevas.

  No mezcle baterías alcalinas, estándar (de carbono y zinc) ni recargables.
- Las baterías no recargables no deben cargarse.
- Las baterías recargables deben cargarse únicamente bajo la supervisión de un adulto.
- Las baterías agotadas deben retirarse.
- Los terminales de suministro no deben estar en cortocircuito.
- No coloque las baterías cerca de ni dentro de una fuente de calor (incendio, dispositivo
- de calefacción electrónico, etc.). No golpee las baterías contra objetos duros.
- No sumerja las baterías en agua.
- Las baterías deben insertarse con la polaridad correcta.
- Única vez utilice la batería especificada por el fabricante.
- Únicamente utilice el cargador especificado por el fabricante.

⚠ WARNING:

- Se debe utilizar equipo de protección. No se debe
  deberá utilizarse en el trá
  fico.
- El juguete debe utilizarse con precaución, ya que
  Se requiere habilidad para evitar caídas o colisiones.
  provocando lesiones al usuario o a terceros.
- Para reducir el riesgo de lesiones, es necesario que un adulto supervise al usuario.
  Es obligatorio. Nunca utilice en vías públicas ni cerca de vehículos motorizados.
  vehículos en o cerca de pendientes pronunciadas o
  pasos, piscinas u otros cuerpos de agua
  agua; siempre use zapatos y nunca permita que
  más de un pasajero

Importante

- Always charge battery for a FULL 18hrs the first time you use it.
- Always charge battery for a FULL 10hrs after each use.
- Charge the battery once a month. even if you are not using your vehicle.

⚠ **WARNING:** Requiere montaje por un adulto.

⚠ **WARNING:** No apto para su uso en la vía pública.

⚠ **WARNING:** Peligro de asfixia: contiene piezas pequeñas. No apto para niños menores de 3 años.

Declaración de la FCC

Atención:

Este dispositivo cumple con la Parte 15 de las Reglas de la FCC.

Su funcionamiento está sujeto a las siguientes dos condiciones: (1)

no debe causar interferencias perjudicial-es; (2)

debe ser capaz de tolerar cualquier interferencia recibida, incluida aquella que pueda provocar un funcionamiento no deseado.

Cualquier cambio o modificación que no haya sido expresamente aprobado por la parte responsable del cumplimiento podría invalidar la autoridad del usuario para operar el equipo.

Este equipo ha sido probado y se ha comprobado que cumple con los límites establecidos para un dispositivo digital de Clase B, de conformidad con la parte 15 de las Reglas de la FCC. Dichos límites están diseñados para proporcionar una protección adecuada frente a interferencias perjudiciales en instalaciones residenciales. Este equipo genera

Estos dispositivos pueden emitir energía de radiofrecuencia y, si no se instalan ni se utilizan conforme a las instrucciones, pueden causar interferencias perjudiciales en las comunicaciones por radio. No obstante, no existe garantía de que no se produzcan interferencias en una instalación específica. Si este equipo genera interferencias perjudiciales en la recepción de radio o televisión —lo cual puede comprobarse apagando y encendiendo el dispositivo—, se recomienda al usuario que tome medidas adecuadas.

para intentar corregir la interferencia mediante una o más de las siguientes medidas:

—Reorientar o reubicar la antena receptora.

—Aumente la distancia entre el equipo y el receptor.

Conecte el equipo a una tomada de un circuito distinto al al que está conectado el receptor.

—Consulte al concesionario o a un técnico experimentado en radio y televisión para obtener ayuda.