PRODUCTO CON LICENCIA OFICIAL

Vehículo eléctrico infantil

Manual

2WD

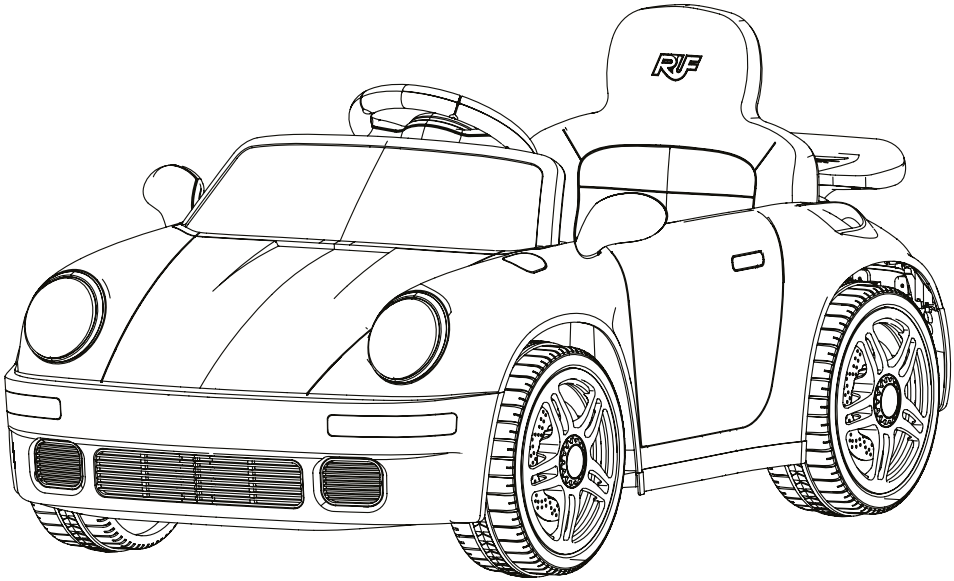

El aspecto y los colores del producto pueden diferir de la foto.

Por favor, lea atentamente el manual del propietario.

1

3+ yrs

25kg

0-3

1 Sobre su vehículo de paseo

Este manual ha sido elaborado para ayudarle y a su hijo a obtener el máximo rendimiento, comodidad , placer y seguridad al utilizar su nuevo juguete eléctrico montable.
Es importante que comprenda su nuevo juguete eléctrico de montar.Al leer este manual antes de que su hijo salga en su primera/viaje,
conocerá cómo obtener el máximo beneficio de su nuevo juguete elé ctrico-de montar.
También es fundamental que su primera experiencia sea en un entorno controlado,lejos de automóviles ,obstá culos y otros usuarios.

Especificaciones:

Battery:	12V4.5Ah
Charger:	Entrada: CA 100-240 V / 50-60 Hz Salida: CC 12-15 V
Suitable age:	de 3 años
Load Capacity:	25kg
Speed:	2.5-3.5 km/h
Size of car:	103*55*44CM
Power way:	Tipodecarga
Charge time:	8 a 10 horas

⚠ Advertencia!

Este juguete debe ser montado por un adulto.

⚠ Advertencia!

El mando a distancia no es un juguete y solo puede ser utilizado por adultos.

2 Aviso al usuario

⚠ Advertencia

- RISCO DE ASfixia: Contiene piezas pequeñas. No está indicado para niños menores de 36 meses. Mantenga alejados a los niños durante el montaje debido a la presencia de componentes pequeños.
- Se requiere una reunión de adultos.
- Quitar siempre el material protector y las bolsas de polietileno, y deshágase de ellos antes del montaje.
- Se recomienda utilizar equipos de protección adecuados (casco, guantes, protectores para rodillas y codos, etc.). Es obligatorio llevar calzado y sentarse en el asiento al operar el vehículo.
- Única indicación: utilice únicamente en terrenos planos. Nunca lo emplee en césped.
- Mantenga las manos, el cabello y la ropa alejados de las piezas móviles.
- Nunca deje a un niño sin supervisión; es obligatoria la presencia de un adulto. Mantenga siempre al niño bajo su control cuando esté dentro del vehículo.
- Para reducir el riesgo de lesiones, se requiere la supervisión de un adulto. Nunca utilice el dispositivo en vías públicas, cerca de vehículos motorizados, en pendientes pronunciadas o cerca de escalones, piscinas u otros cuerpos de agua; siempre use zapatos y no permita que más de una persona lo utilice simultáneamente.
- No utilice bajo condiciones inseguras, como nieve, lluvia, tierra suelta, lodo, arena o grava; de lo contrario, podría provocar un accidente inesperado, como una vuelca. podría dañar el sistema eléctrico o la batería
- No debe utilizarse en tráfico.
- Este juguete debe utilizarse con precaución, ya que se requiere habilidad para evitar caídas o colisiones que puedan causar lesiones al usuario o a terceros.
- Este juguete no es adecuado para niños menores de 36 meses debido a su velocidad máxima; el peso máximo permitido para el usuario es de 25 kg.
- Este juguete no tiene freno.
- Utilice únicamente las baterías y el cargador especificados por el fabricante. El uso de otra batería o otro cargador puede provocar un incendio o una explosión. No utilice la batería ni el cargador para ningún otro producto.

⚠ Información sobre la batería

- Las baterías no recargables no deben recargarse.
- Las baterías recargables deben retirarse del juguete antes de cargarlas.
- Para el mando a distancia, las baterías recargables solo deben cargarse bajo la supervisión de un adulto.
- No se deben mezclar diferentes tipos de baterías, ni baterías nuevas y usadas.
- Las baterías deben insertarse con la polaridad correcta.
- Las baterías agotadas deben retirarse del juguete.
- No se deben realizar cortocircuitos en los terminales de suministro.

3 Diagrama de piezas

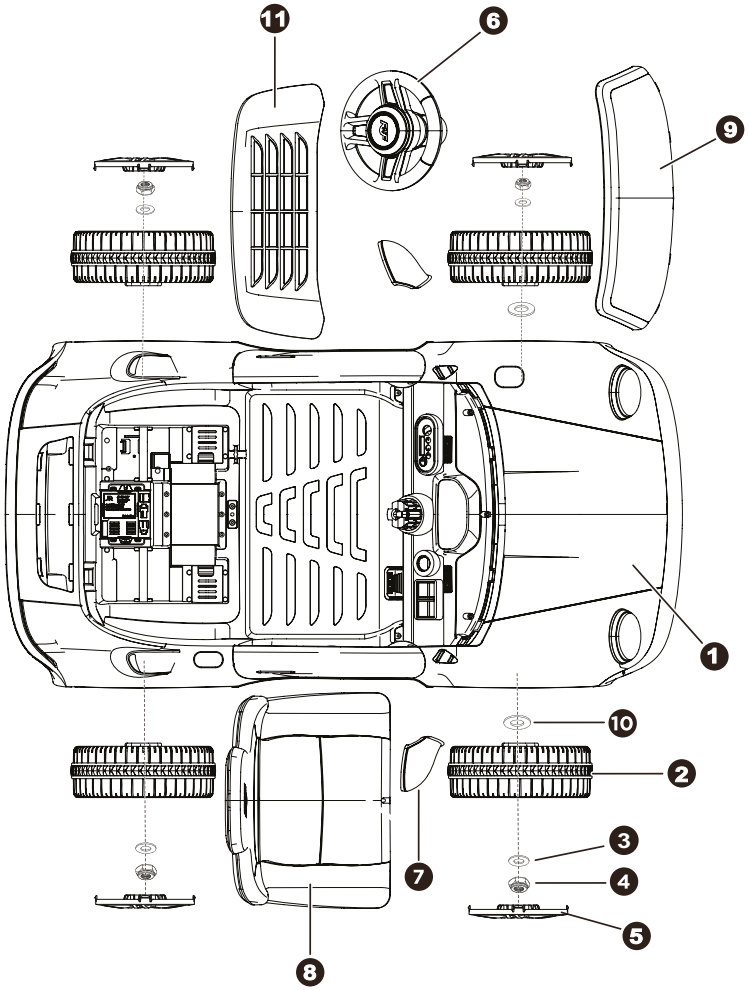

Herramientas de montaje necesarias:

Destornillador **(Included)**	Destornillador **(Not included)**	Tijeras **(Not included)**	(2 pilas AAA de 1,5 V - Mando a distancia) *** Batteries Not included**
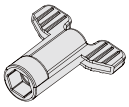			

4 Lista de piezas

1 Carrocería del vehículo
x1

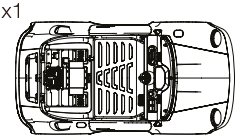

2 Rueda
x4

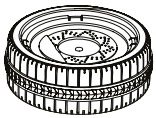

3 M8 Arandela
x4

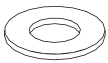

Colocado en el eje trasero y en el eje delantero

4 Tuerca de seguridad
x4



Colocado en el eje trasero y en el eje delantero

5 Tapacubos
x4



6 Volante
x1



7 Espejo lateral
x2
L & R



8 Asiento
x1

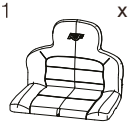

Perno M4x20
x1



9 Parabrisas
x1

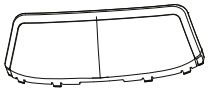

10 Arandela M10
x2

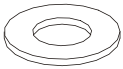

Colocado en el eje trasero y en el eje delantero

11 conjunto de cola
x1

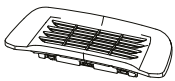

12 Llave de vaso
x1

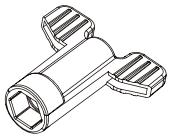

13 Cargador
x1



14 Mando a distancia
x1

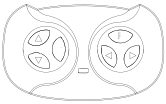

15 Instrucciones
x1



5 Instrucciones de montaje

1. Coloque una roscadura M10 sobre el eje delantero.

2. Coloque una rueda sobre el eje delantero.

3. Coloque una roscadura M8 sobre el eje delantero.

4. Fije la tuerca de bloqueo al extremo del eje delantero utilizando una llave de presa (incluida).

5. Fije la tapa del cubo del neumático al neumático delantero; repita el proceso con el otro neumático delantero.

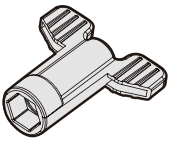

Herramientas necesarias:
Llave de tubo

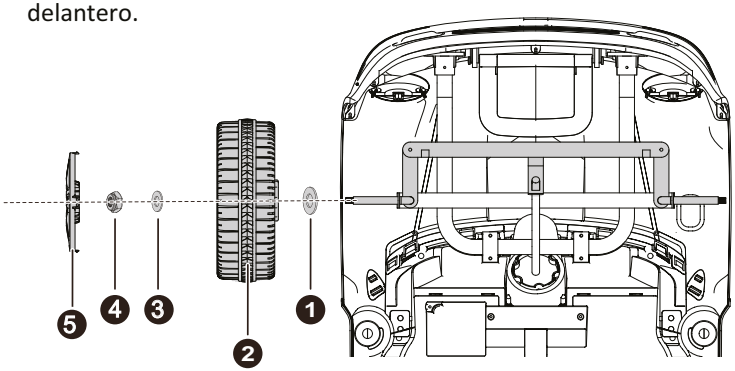

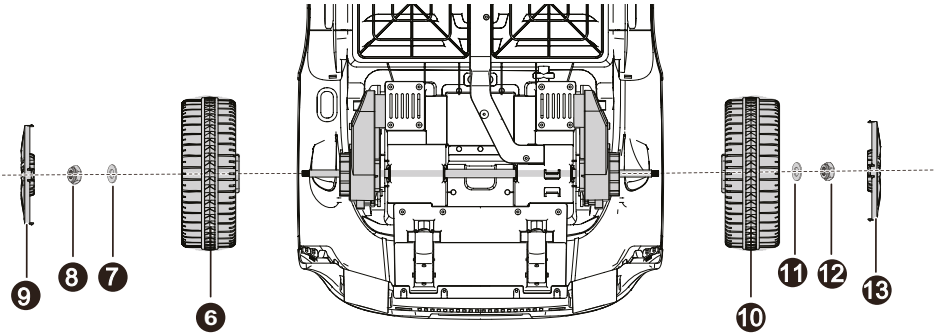

6. Coloque una rueda sobre el eje trasero.

7. Coloque una **rosca M8** sobre el eje trasero.

8. Fije la tuerca de bloqueo al extremo del eje trasero utilizando una llave de presa (incluida).

9. Fije las tapas del eje central a las ruedas (nú meros 10–13). Repita los pasos 9 a 6 para montar la otra rueda en el eje trasero.

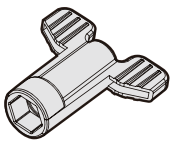

Herramientas necesarias:
Llave de tubo

6 Instrucciones de montaje

⚠ WARNING!

- **Asegúrese de conectar el enchufe de la batería antes de instalar el asiento.**

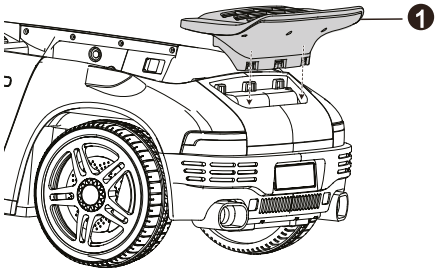

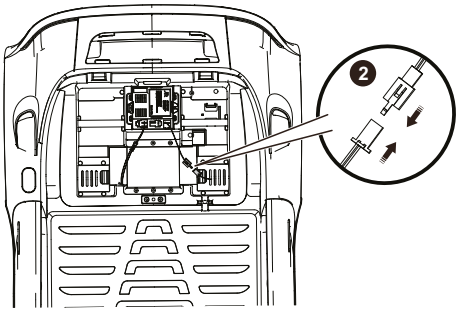

1. Alinee el cierre de la ala trasera con la posición de montaje del cierre del cuerpo y colóquelo desde arriba hacia abajo.

2. Conecte el cable de la batería. Encienda el interruptor de alimentación. Presione el botón de marcha adelante y luego el pedal para realizar la prueba. Si el vehículo se mueve correctamente, está bien. Si no puede encenderse ni avanzar, reconecte todos los cables para evitar contactos deficientes.

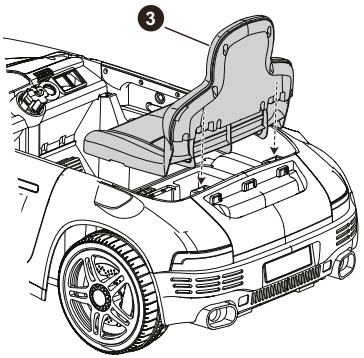

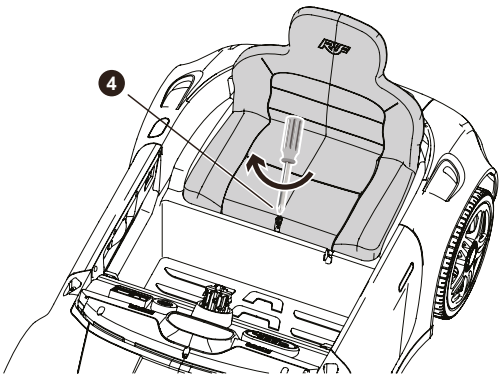

⚠ WARNING!

- **Los tornillos que fijan el asiento ya están previamente instalados en él.**

3. Encaje las pestanas del respaldo del asiento en los orificios del cuerpo.

4. Fija el tornillo del asiento.

7 Instrucciones de montaje

1. Conecte el conector del volante al correspondiente del soporte del volante y oculte los conectores conectados en el orificio del soporte.

2. Introduzca el volante en el soporte del volante y presione hasta que se oiga un clic al colocarlo en su posición correcta.

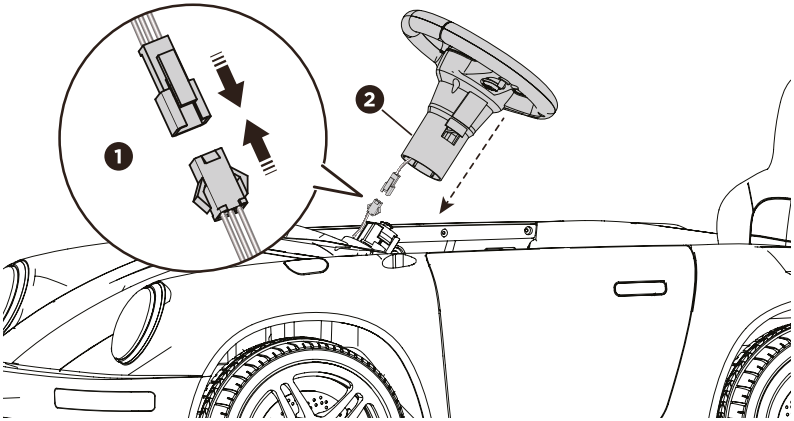

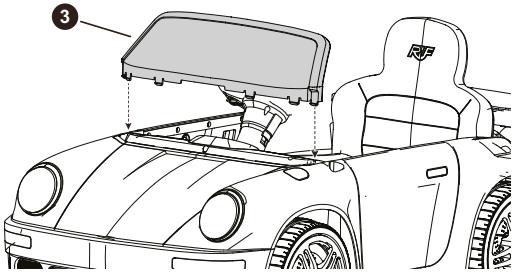

3.Ajuste el parabrisas al cuerpo del vehículo.

4.Presione firmemente el espejo retrovis r desde arriba hacia abajo hasta alcanzar su posición de ajuste en el cuerpo del vehículo .h asta que se ensame en su lugar

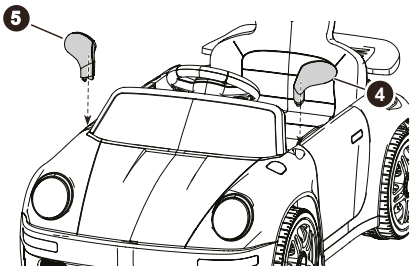

8 USAR

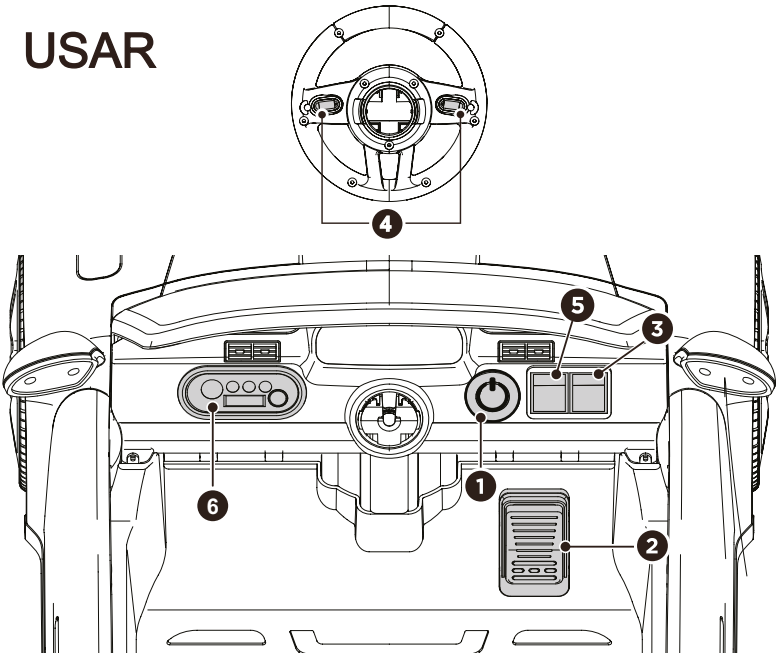

1. **Botón de encendido:** Enciende y apaga el producto.
2. **Pedal:** Aplica potencia (velocidad) al producto.
   - ♦Para mover el producto, presione el pedal hacia abajo.
   - ♦Para frenar o reducir la velocidad, deje de presionar el pedal.
3. **Interruptor de avance/retroceso:** Cambia la dirección de movimiento del producto entre avance y retroceso.
   - ♦Para mover el vehículo hacia adelante, coloque la palanca en la posición superior.
   - ♦Para mover el vehículo hacia atrás, coloque la palanca en la posición inferior.
4. **Botones de sonido:** Presiónelos para reproducir sonidos.
5. **Botones de luces:** Presiónelos para encender y apagar las luces.
6. **Reproductor**

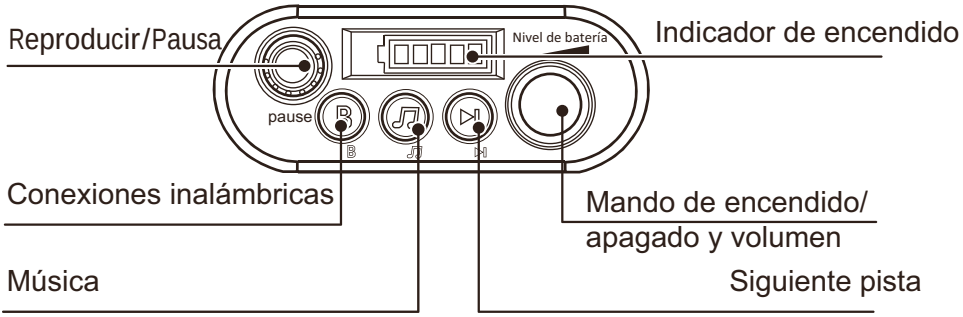

9 USAR

⚠¡ADVERTENCIA!

- El control remoto solo debe ser utilizado por un adulto.

Conecte la batería al mando a distancia.

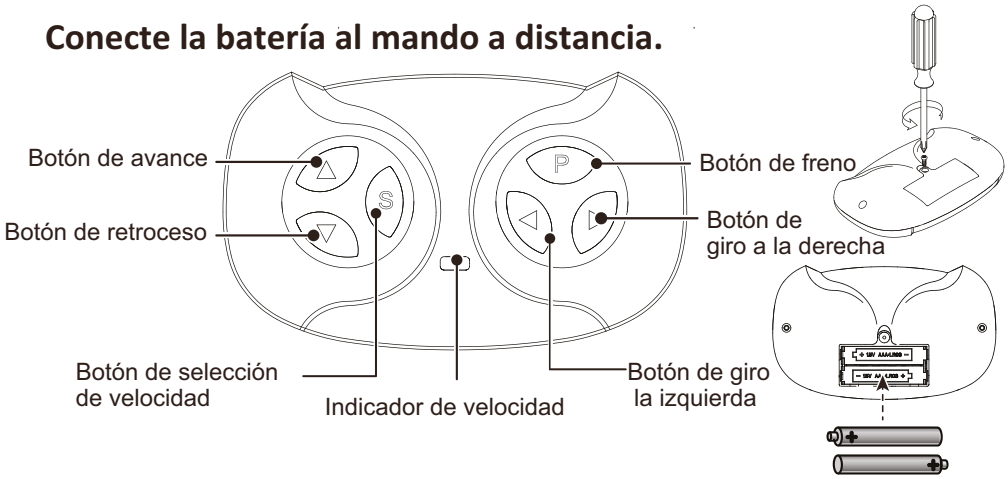

1. Establecer la conexión

♦Mantenga presionado el botón de conexión durante 3 segundos; el indicador de baja velocidad parpadeará, lo que indica que el control remoto está en modo de conexión. A continuación, encienda el vehículo:

♦Si el indicador de baja velocidad permanece encendido de forma fija, significa que la conexión se ha realizado con éxito.
*Si el indicador de baja velocidad no responde, significa que la conexión ha fallado. Apague el control remoto (retirando las pilas) y el vehículo, e inténtelo de nuevo.

2. Botón de freno

Presione el botón para detener el vehículo y presiónelo de nuevo para liberar el freno.

3. Botón de selección de velocidad

Este selector permite que el vehículo se desplace a velocidad baja, normal o alta.

NOTA:

♦ Si deja el mando a distancia inactivo durante unos 10 segundos, se apagará automáticamente.

♦ Restablezca la conexión al cambiar las pilas del mando a distancia.

10 Cargando

⚠ ¡ADVERTENCIA!

- **¡Solo un adulto puede cargar y recargar la batería!**
- **Esta protección de carga desactivará todas las funciones del vehículo durante la carga.**

- El vehículo debe estar apagado durante la carga.
- Recargue la batería cuando el vehículo comience a desplazarse lentamente.
- Cuando el producto esté detenido, el indicador de energía mostrará la carga restante de la batería; si solo queda una luz indicadora encendida, por favor recargue la batería.

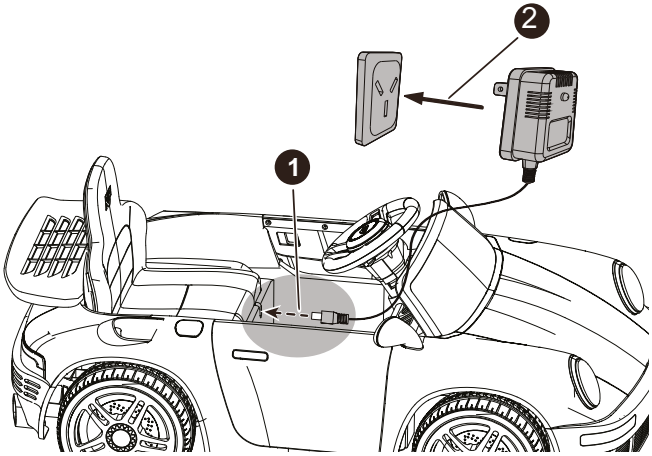

1. Conecte el cable del cargador a la toma de entrada (situada debajo del asiento).
2. Enchufe el cargador a una toma de corriente de pared. La batería comenzará a cargarse.

NOTA:

♦ La batería puede sufrir daños si se descarga por completo.

♦ Cargue la batería durante unas 8 a 10 horas.

♦ No cargue la batería durante más de 20 horas.

♦**Cargue la batería al menos una vez al mes, incluso si no utiliza el vehículo d urante un periodo prolongado, para maximizar su vida útil.**

♦ No cargue ni guarde la batería boca abajo.

♦ Mantenga el cargador y la batería alejados de llamas, chispas o cualquier material inflamable.

11 Mantenimiento

♦ Es responsabilidad de los padres revisar las partes principales del juguete antes de usarlo. Deben examinarlo periódicamente para detectar posibles peligros, como daños en la batería, el cargador, el cable, el enchufe o los tornillos que fijan la carcasa y otros componentes; si se detecta algún daño, no se debe utilizar el juguete hasta que el problema se haya solucionado adecuadamente.
♦ Estacione el vehículo en un lugar cerrado o cúbralo con una lona para protegerlo de la humedad. Recargue la batería después de cada uso. Solo un adulto debe manipular la batería.
♦ Recargue la batería al menos una vez al mes cuando el vehículo no esté en uso.
♦ No lave el vehículo con una manguera ni con agua y jabón. No conduzca el vehículo bajo la lluvia o la nieve, ya que el agua dañará el motor, el sistema eléctrico y la batería.
♦ Limpie el vehículo con un paño suave y seco. Para devolver el brillo a las piezas de plástico, utilice un abrillantador de muebles sin cera; no utilice cera para automóviles ni limpiadores abrasivos.
♦ Cuando no esté en uso, se debe desconectar toda fuente de energía. Apague el interruptor de alimentación y desconecte la batería.

FUSIBLE

La batería cuenta con un fusible térmico equipado con un fusible de reserva que se activará au tomáticamente y cortará completamente el suministro de energía al vehículo si el motor, el sistema eléctrico o la batería están sobrecargados. El fusible se restablecerá y el suministro de energía se restablecerá tras apagar el dispositivo durante 20 segundos. segundos y luego se encendió de nuevo.
Si el fusible térmico se activa repetidamente durante el uso normal,el vehículo podría requerir reparación.Contáctese con un centro de servicio posventa-postventa.

Para evitar la pérdida de potencia, siga estas indicaciones:

* No sobrecargue el vehículo.
* No remolque nada con el vehículo.
* No conduzca por pendientes pronunciadas.
* No choque contra objetos fijos, ya que esto puede hacer que las ruedas patinen y provocar el sobrecalentamiento del motor.* No conduzca en condiciones de calor extremo, ya que los componentes podrían sobrecalentarse.
* No permita que el agua u otros líquidos entren en contacto con la batería ni con otros componentes eléctricos.
* No manipule el sistema eléctrico. Hacerlo podría provocar un cortocircuito y hacer que se funda el fusible.

⚠ **RIESGO DE INCENDIO. No puentear. Reemplazar únicamente con un fusible nuevo.**

12 Guía de solución de problemas

Problema	Posible causa	Solución
El vehículo no arranca	Batería con poca carga	Recargue la batería.
	El fusible térmico se ha disparado	Restablezca el fusible, consulte <Fusible>
	El conector o los cables de la batería están sueltos	Compruebe que los conectores de la batería estén bien enchufados. Si los cables están sueltos alrededor del motor, póngase en contacto con el servicio de atención al cliente.
	La batería está descargada	Reemplace la batería, póngase en contacto con el servicio de atención al cliente.
	El sistema eléctrico está dañado	Póngase en contacto con el servicio de atención al cliente.
	El motor está dañado	Póngase en contacto con el servicio de atención al cliente.
El vehículo no funciona durante mucho tiempo	La batería está descargada	Compruebe que los conectores de la batería estén bien enchufados al recargarla.
	La batería es vieja	Reemplace la batería, póngase en contacto con el servicio de atención al cliente.
El vehículo funciona con lentitud	Batería con poca carga	Recargue la batería, póngase en contacto con el servicio de atención al cliente.
	La batería es vieja	Reemplace la batería, póngase en contacto con el servicio de atención al cliente.
	El vehículo está sobrecargado	Reduzca el peso del vehículo.
	El vehículo se está utilizando en condiciones adversas	Evite usar el vehículo en condiciones adversas, consulte el <Aviso para el usuario>

13 Guía de solución de problemas

El vehículo necesita un empujón para avanzar	Mal contacto de los cables o conectores	Compruebe que los conectores de la batería estén bien enchufados entre sí. Si los cables están sueltos alrededor del motor, póngase en contacto con el centro de servicio posventa.
	"Punto muerto" en el motor	Un punto muerto significa que no se está suministrando energía eléctrica a la conexión del terminal y el vehículo necesita reparación. Póngase en contacto con el centro de servicio posventa.
Dificultad para cambiar de marcha adelante a marcha atrás o viceversa	Intentar cambiar de marcha mientras el vehículo está en movimiento	Detenga completamente el vehículo y cambie de marcha, consulte <Uso>
Ruidos fuertes de rechinido o clic provenientes del motor o la caja de cambios	El motor o los engranajes están dañados	Póngase en contacto con el centro de servicio posventa.
La batería no se recarga	El conector de la batería o el conector del adaptador están sueltos	Compruebe que los conectores de la batería estén bien enchufados entre sí.
	El cargador no está enchufado	Compruebe que el cargador de la batería esté enchufado a una toma de corriente que funcione.
	El cargador no funciona	Póngase en contacto con el centro de servicio posventa.
El cargador se siente caliente al recargar	Esto es normal y no es motivo de preocupación	

Completely read through this manual and the troubleshooting guide table before calling. If you still need help for resolving the problem, please contact after-sales service center.



Producto con licencia oficial

Made in China