Maserati GranTurismo Folgore 2023

Manual Del Propietario

2WD

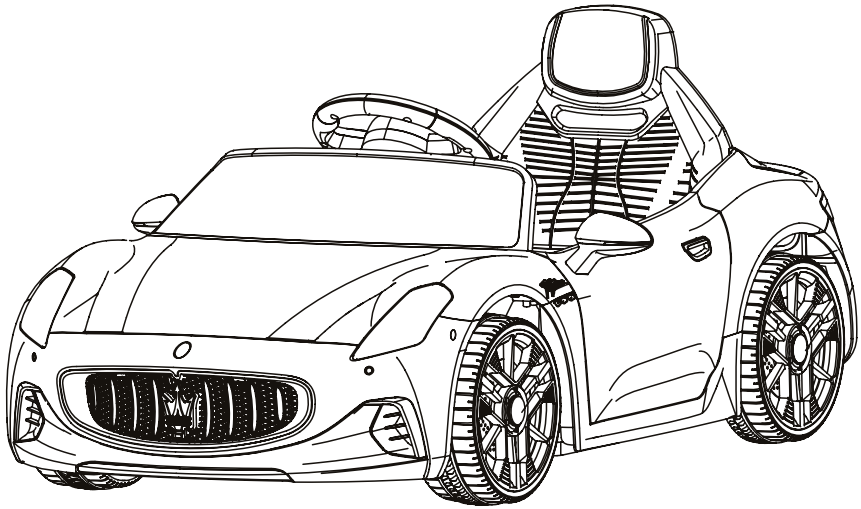

El aspecto y los colores del producto pueden variar con respecto a la fotografía.

Por favor, lea atentamente el manual del propietario.

1

3+ yrs

25kg

0 -3

1 Acerca de su nuevo vehículo

Este manual se ha redactado para ayudarle a usted y a su hijo a obtener el máximo rendimie nto, comodidad, placer y seguridad al utilizar su nuevo vehículo eléctrico de montar–de juguete– en juguete.Es importante que comprenda bien su nuevo vehículo eléctrico de montar–de juguete. Al leer este manual antes de permitir que su hijo realice su/primera experiencia en el vehículo, conocerá cómo aprovechar al máximo su nuevo vehículo eléctrico de montar.
También es importante que la primera
conducción de usted o de su hijo tenga lugar en un entorno controlado,lejos de automóviles, obstáculos y otros conductores.

Especificaciones:

Battery:	12V4.5Ah
Charger:	Entrada: CA 100-240 V/50-60 Hz Salida: CC 12-15 V
Suitable age:	Más de 3 años
Load Capacity:	25kg
Speed:	2.5-3.5 km/h
Size of car:	99*55*45CM
Power way:	Tipodecarga
Charge time:	8 a 10horas

⚠ ADvertencia!

Este juguete debe ser montado por un adulto.

⚠ ADvertencia!

El mando a distancia no es un juguete y solo puede ser utilizado por adultos.

2 Aviso para el usuario

⚠ Advertencia!

♦ PELIGRO DE ASFIXIA - Contiene piezas pequeñas. No apto para niños menores de 36 meses. El producto contiene piezas pequeñas; mantenga a los niños alejados durante el montaje.

♦ REQUIERE MONTAJE POR UN ADULTO.

♦ Retire siempre el material de protección y las bolsas de plástico y deséchelas antes del montaje.

♦ Se recomienda el uso de equipo de protección (casco, guantes, rodilleras, coderas, etc.). Use siempre calzado y siéntese en el asiento al operar el vehículo.

♦ Conduzca únicamente en terreno llano. Nunca lo use sobre el césped.

♦ Mantenga las manos, el cabello y la ropa alejados de las partes móviles.

♦ Nunca deje al niño sin supervisión. Se requiere la supervisión directa de un adulto. Mantenga siempre al niño a la vista cuando esté dentro del vehículo.

♦ Para reducir el riesgo de lesiones, se requiere la supervisión de un adulto. Nunca lo use en carreteras cerca de vehículos motorizados, en pendientes pronunciadas o cerca de ellas, piscinas u otros cuerpos de agua. Use siempre calzado y nunca permita que haya más de un pasajero.

♦ Nunca lo use en condiciones peligrosas como nieve, lluvia, tierra suelta, barro, arena o grava, ya que podría provocar un accidente inesperado, como un vuelco, y dañar el sistema eléctrico o la batería.

♦ No lo use en la vía pública.

♦ Este juguete debe usarse con precaución, ya que se requiere habilidad para evitar caídas o colisiones que puedan causar lesiones al usuario o a terceros.

♦ Este juguete no es apto para niños menores de 36 meses debido a su velocidad máxima. El peso máximo del usuario es de 25 kg.

♦ Este juguete no tiene freno.

♦ Utilice únicamente la(s) batería(s) y el cargador especificados por el fabricante. *El uso de otra batería o cargador puede provocar un incendio o una explosión. No utilice la batería ni el cargador para ningún otro producto.

⚠ Informaciónsobrelabatería

- Las baterías no recargables no deben recargarse.
- Las baterías recargables deben retirarse del juguete antes de cargarlas.
- Para el mando a distancia, las baterías recargables solo deben cargarse bajo la supervisión de un adulto.
- No se deben mezclar diferentes tipos de baterías, ni baterías nuevas y usadas.
- Las baterías deben insertarse con la polaridad correcta.
- Las baterías agotadas deben retirarse del juguete.
- No se deben realizar cortocircuitos en los terminales de suministro.

3 Diagrama de piezas

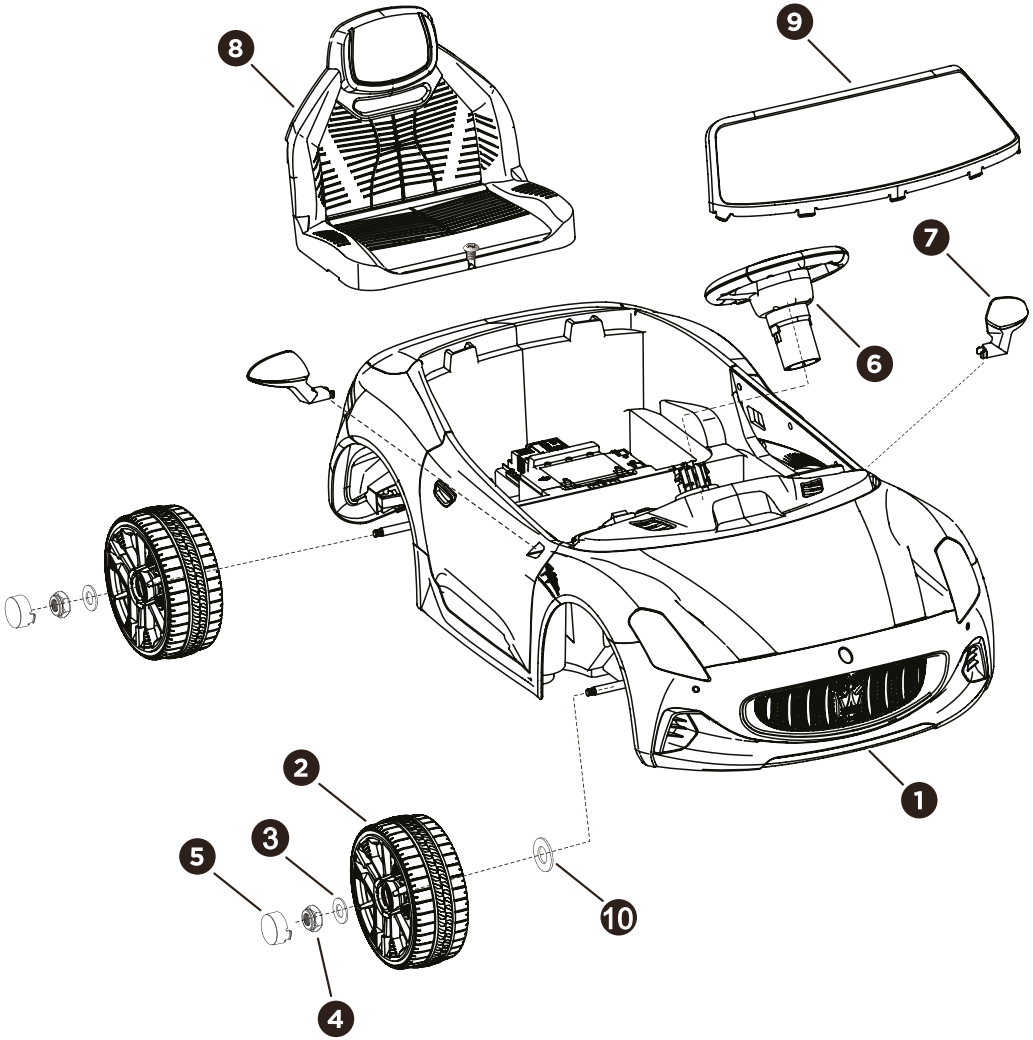

Herramientas de montaje necesarias:

Destornillador **(Included)**	Destornillador **(Not included)**	Tijeras **(Not included)**	(2 pilas AAA de 1,5 V - Mando a distancia) *** Batteries Not included**
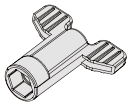			

4 Lista de piezas

1 Carrocería del vehículo
x1

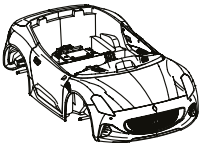

2 Rueda
x4



3 M8 Arandela
x4

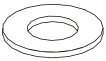

Colocado en el eje trasero y en el eje delantero

4 Tuerca de seguridad
x4



Colocado en el eje trasero y en el eje delantero

5 Tapacubos
x4



6 Volante
x1

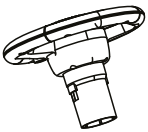

7 Espejo lateral
x2
L & R

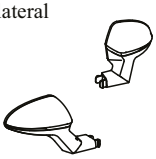

8 Asiento
x1

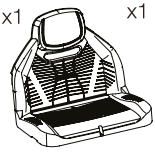

PernoM4x20
x1



9 Parabrisas
x1

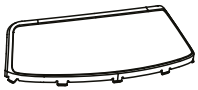

10 Arandela M10
x2

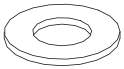

Colocado en el eje trasero y en el eje delantero

11 Llave de vaso
x1

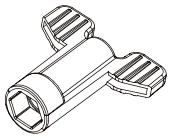

12 Cargador
x1

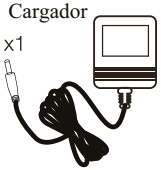

13 Mando a distancia
x1

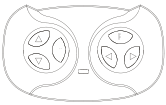

14 Instrucciones
x1



5 Instrucciones de montaje

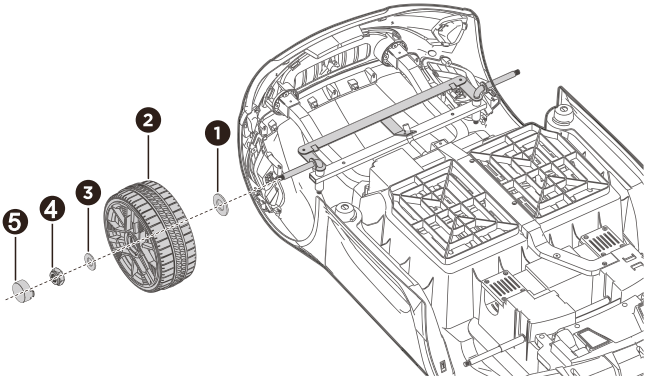

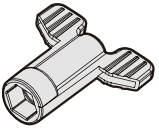

Herramientas necesarias:
Llave de vaso

1. Coloque una roscadura M10 sobre el eje delantero.
2. Coloque una rueda sobre el eje delantero.
3. Coloque una roscadura M8 sobre el eje delantero.
4. Fije la tuerca de bloqueo al extremo del eje delantero con una llave de presa (incluida).
5. Fije la tapa del cubo del eje al neumático delantero con un movimiento rápido. Repita el mismo procedimiento para el otro neumático delantero.

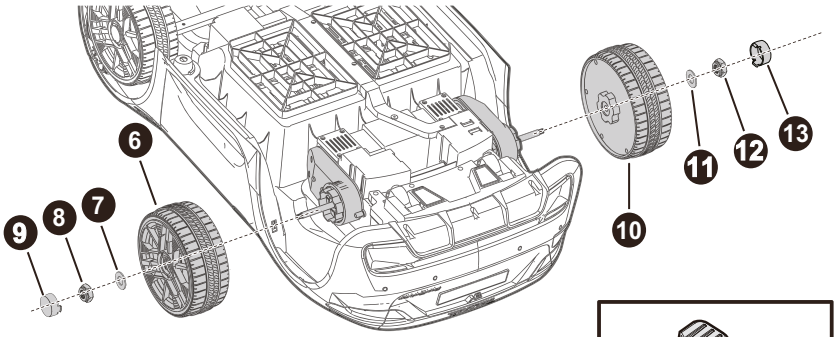

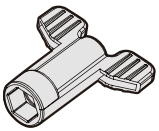

Herramientas necesarias:
Llave de vaso

6. Coloque una rueda sobre el eje trasero.
7. Coloque una **rosca M8** sobre el eje trasero.
8. Fije la tuerca de bloqueo al extremo del eje trasero utilizando una llave de presa (incluida).
9. Fije las tapas del eje a las ruedas.

10-13. Repita los pasos 6 a 9 para montar la otra rueda en el eje trasero.

6 Instrucciones de montaje

⚠ WARNING!

- **Asegúrese de conectar el enchufe de la batería antes de instalar el asiento.**

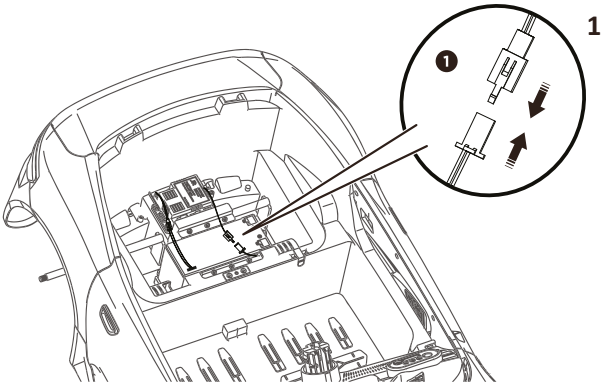

1. Conecte el cable de la batería. Encienda el interruptor de alimentación, presione el botón de marcha adelante y luego pulse el pedal para realizar la prueba. Si el vehículo se mueve correctamente, está en orden. Si no puede encenderse o avanzar, reconecte todos los cables para evitar contactos deficientes.

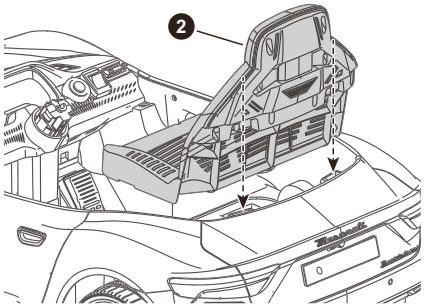

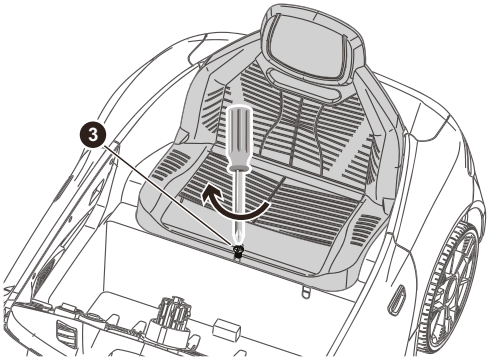

⚠ WARNING!

- **Los tornillos que fijan el asiento ya están previamente instalados en él.**

2. Encaje las pestanas del respaldo del asiento en los orificios del cuerpo.

3. Fije el tornillo del asiento.

7 Instrucciones de montaje

1. Conecte el conector del volante al conector del soporte del volante y oculte los conectores conectados en el orificio del soporte.
2. Inserte el volante en el soporte y empuje hasta oír un clic.

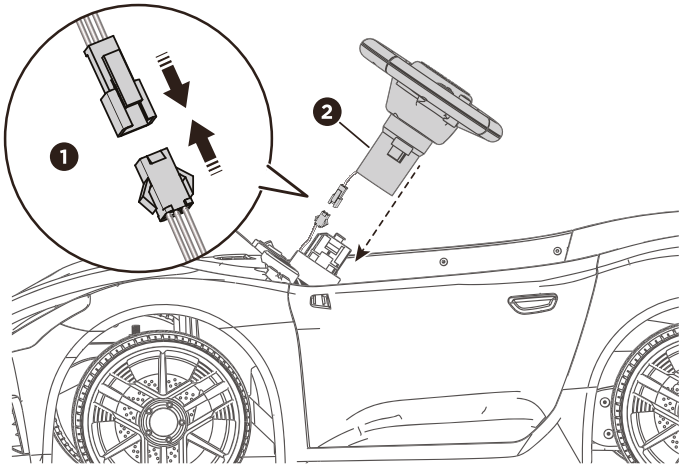

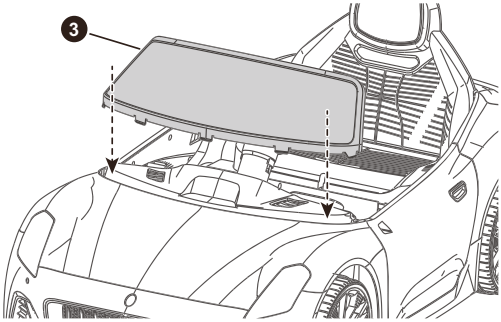

3. Coloque el parabrisas en la carrocería.
4. Coloque el espejo lateral en la carrocería. Presione firmemente hasta que quede bien encajado. Repita el proceso con el otro espejo lateral.

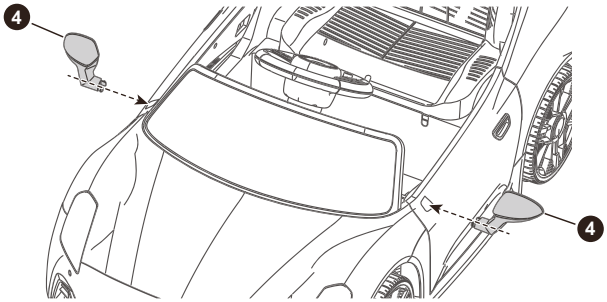

8 USAR

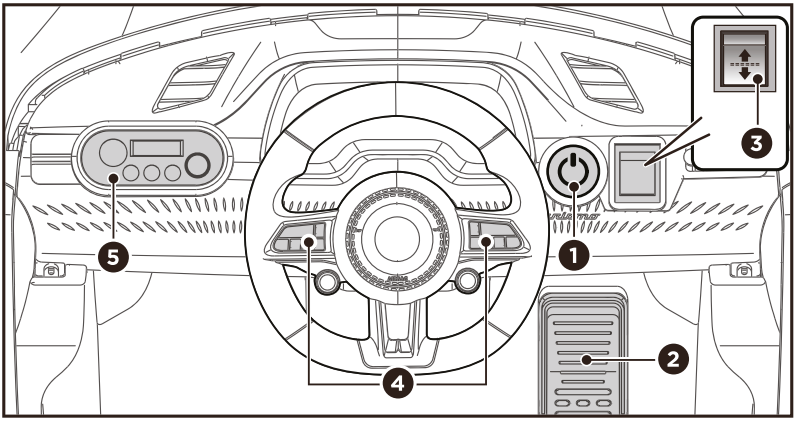

1. Botón de encendido: Enciende y apaga el producto.
2. Pedal: Aplica potencia (velocidad) al producto.
   - Para mover el producto, presione el pedal hacia abajo.
   - Para frenar o reducir la velocidad, suelte la presión del pedal.
3. Interruptor de avance/retroceso: Cambia la dirección de movimiento del producto de avance a retroceso.
   - Para mover el vehículo hacia adelante, mueva la palanca a la posición superior.
   - Para mover el vehículo hacia atrás, mueva la palanca a la posición inferior.
4. Botones de sonido: Presione para reproducir sonido.
5. Reproductor

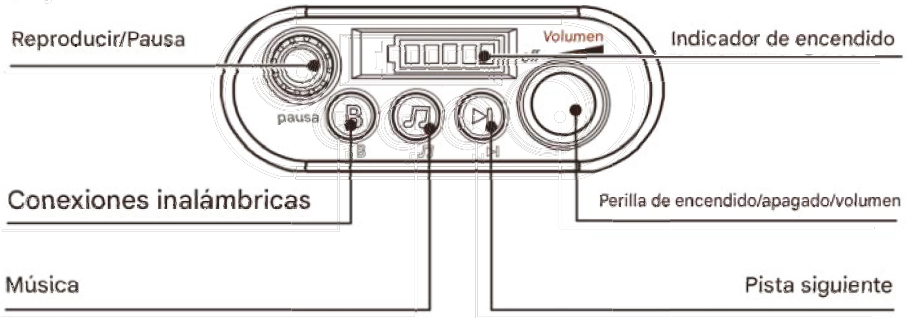

9 USAR

⚠ WARNING!

- El control remoto solo debe ser utilizado por un adulto.

Coloque la batería en el control remoto.

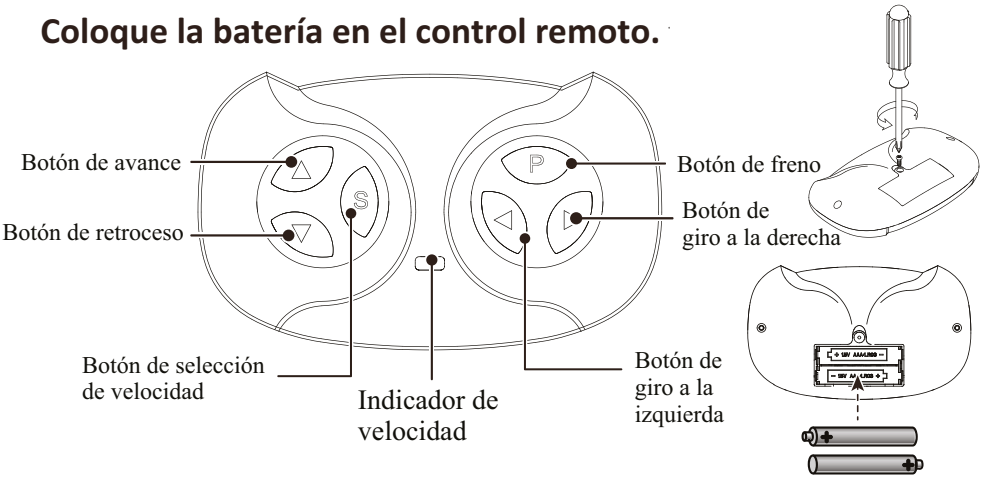

1. Establecer la conexión

Mantenga pulsado el botón de conexión durante 3 segundos; el indicador de baja velocidad parpadeará, lo que indica que el mando a distancia está en modo de conexión. A continuación, encienda el vehículo:

El indicador de baja velocidad permanecerá encendido de forma fija, lo que significa que la conexión se ha realizado con éxito.

* Si el indicador de baja velocidad no responde, significa que la conexión ha fallado. Apague el mando a distancia (retirando las pilas) y el vehículo, e inténtelo de nuevo.

2. Botón de freno

Pulse el botón para detener el vehículo y púlselo de nuevo para liberar el freno.

3. Botón de selección de velocidad

Este interruptor permite que el vehículo se desplace a velocidad baja, normal o alta.

NOTA:

Deje el control remoto en reposo durante unos 10 segundos; se apagará automáticamente.

Restablezca la conexión al cambiar las pilas del control remoto.

10 Cargar

⚠ WARNING!

- ¡Solo un adulto puede cargar y recargar la batería!
- Esta protección de carga desactivará todas las funciones del vehículo durante la carga.

- El vehículo debe estar APAGADO durante la carga.
- Cuando el vehículo comience a funcionar lentamente, recargue la batería.
- Cuando el producto esté parado, el indicador de energía le mostrará cuánta energía le queda a la batería. Si solo permanece encendida una luz indicadora, recargue la batería.

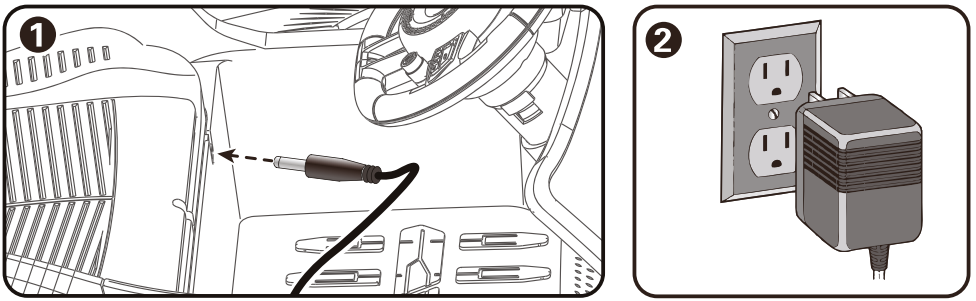

1. Enchufe el puerto del cargador a la toma de entrada (la toma está debajo del asiento).
2. Enchufe el cargador a una toma de corriente. La batería comenzará a cargarse.

NOTA:

- La batería puede dañarse si se descarga por completo.
- Cargue la batería durante aproximadamente 8 a 10 horas.
- No cargue la batería durante más de 20 horas.
- Cargue la batería al menos una vez al mes, incluso si no utiliza el vehículo durante mucho tiempo, para maximizar la vida útil de la batería.
- No cargue ni almacene la batería boca abajo.
- Mantenga el cargador y la batería alejados de llamas, chispas o cualquier material inflamable

11 Mantenimiento

♦ Es responsabilidad de los padres verificar las partes principales del juguete antes de usarlo;
deben examinar regularmente posibles
peligros,como la batería,el cargador,el cable o hilo,el enchufe y los tornillos que fijan la carcasa de otras partes,
y en caso de cualquier da ño de estos componentes,
no se debe utilizar el juguete hasta que dicho daño haya sido reparado adecuadamente.
♦ Estacione el vehículo en un lugar interior o cubrálo con una tela para protegerlo del clima húmedo.
♦ Carga la batería después de cada uso. Solo un adulto puede manipularla.
Carga la batería al menos una vez al mes cuando el vehículo no esté en uso.
♦ No lave el vehículo con una manguera.No lave el vehículo con jabón y agua.
No conduzca el vehículo en condiciones de lluvia o
nieve; el agua dañará el motor, el sistema eléctrico y la batería.
♦ Limpie el vehículo con una tela suave y seca. Para restablecer el brillo de las piezas de plástico,
utilice un polidor para muebles
sin-cera.No utilice cera para automóviles.No utilice limpiadores abrasivos.
♦ Cuando no se esté utilizando el dispositivo, todas las fuentes de alimentación deben desactivarse. Desconecte el interruptor de energía y desconecte la conexión de la batería.

Fusible

La batería cuenta con un fusible térmico equipado con un fusible de reserva que se activará automáticam ente y cortará completamente el suministro de energía al vehículo si el motor,
el sistema eléctrico o la batería están sobrecargados. El fusible se
restablecerá y el suministro de energía se restablecerá tras apagar el dispositivo durante 20 segundos.
segundos y luego se encendió de nuevo. Si el fusible térmico se activa repetidamente durante el uso normal,
el vehículo podría
necesitar reparación.Contáctese con un centro de servicio posventa-postventa.

Para evitar perder potencia, sigaestas recomendaciones:

- No arrastrar nada detrás del vehículo.
- No conduzca por pendientes pronunciadas.
- No conduzca sobre objetos fijos, ya que esto podría hacer que las ruedas giren y provocar el sobrecalentamiento del motor.
- No conduzca en condiciones de calor extremo, ya que los componentes pueden sobrecalentarse.
- No permita que el agua u otros líquidos entren en contacto con la batería ni con otros componentes eléctricos.
- No manipule el sistema eléctrico, ya que ello podría provocar un cortocircuito y hacer que el fusible se quede activado.

⚠ RIESGO DE INCENDIO. No puentear. Sustituir únicamente por un fusible nuevo.

12 Guía de solución de problemas

Problema	Posible causa	Solución
El vehículo no arranca	Batería con poca carga	Recargue la batería.
	El fusible térmico se ha disparado	Restablezca el fusible, consulte <Fusible>
	El conector o los cables de la batería están sueltos	Compruebe que los conectores de la batería estén bien enchufados. Si los cables están sueltos alrededor del motor, póngase en contacto con el servicio de atención al cliente.
	La batería está descargada	Reemplace la batería, póngase en contacto con el servicio de atención al cliente.
	El sistema eléctrico está dañado	Póngase en contacto con el servicio de atención al cliente.
	El motor está dañado	Póngase en contacto con el servicio de atención al cliente.
El vehículo no funciona durante mucho tiempo	La batería está descargada	Compruebe que los conectores de la batería estén bien enchufados al recargarla.
	La batería es vieja	Reemplace la batería, póngase en contacto con el servicio de atención al cliente.
El vehículo funciona con lentitud	Batería con poca carga	Recargue la batería, póngase en contacto con el servicio de atención al cliente.
	La batería es vieja	Reemplace la batería, póngase en contacto con el servicio de atención al cliente.
	El vehículo está sobrecargado	Reduzca el peso del vehículo.
	El vehículo se está utilizando en condiciones adversas	Evite usar el vehículo en condiciones adversas, consulte el <Aviso para el usuario>

13 Guía de solución de problemas

El vehículo necesita un empujón para avanzar	Mal contacto de los cables o conectores	Compruebe que los conectores de la batería estén bien enchufados entre sí. Si los cables están sueltos alrededor del motor, póngase en contacto con el centro de servicio posventa.
	"Punto muerto" en el motor	Un punto muerto significa que no se está suministrando energía eléctrica a la conexión del terminal y el vehículo necesita reparación. Póngase en contacto con el centro de servicio posventa.
Dificultad para cambiar de marcha adelante a marcha atrás o viceversa	Intentar cambiar de marcha mientras el vehículo está en movimiento	Detenga completamente el vehículo y cambie de marcha, consulte <Uso>
Ruidos fuertes de rechinido o clic provenientes del motor o la caja de cambios	El motor o los engranajes están dañados	Póngase en contacto con el centro de servicio posventa.
La batería no se recarga	El conector de la batería o el conector del adaptador están sueltos	Compruebe que los conectores de la batería estén bien enchufados entre sí.
	El cargador no está enchufado	Compruebe que el cargador de la batería esté enchufado a una toma de corriente que funcione.
	El cargador no funciona	Póngase en contacto con el centro de servicio posventa.
El cargador se siente caliente al recargar	Esto es normal y no es motivo de preocupación	

Lea completamente este manual y la tabla de la guía de solución de problemas antes de llamar. Si aún necesita ayuda para resolver el problema, comuníquese con el centro de servicio posventa



Maserati GranTurismo Folgore 2023

PRODUCTO CON LICENCIA OFICIAL

Hecho en China